0460.1-500ВО

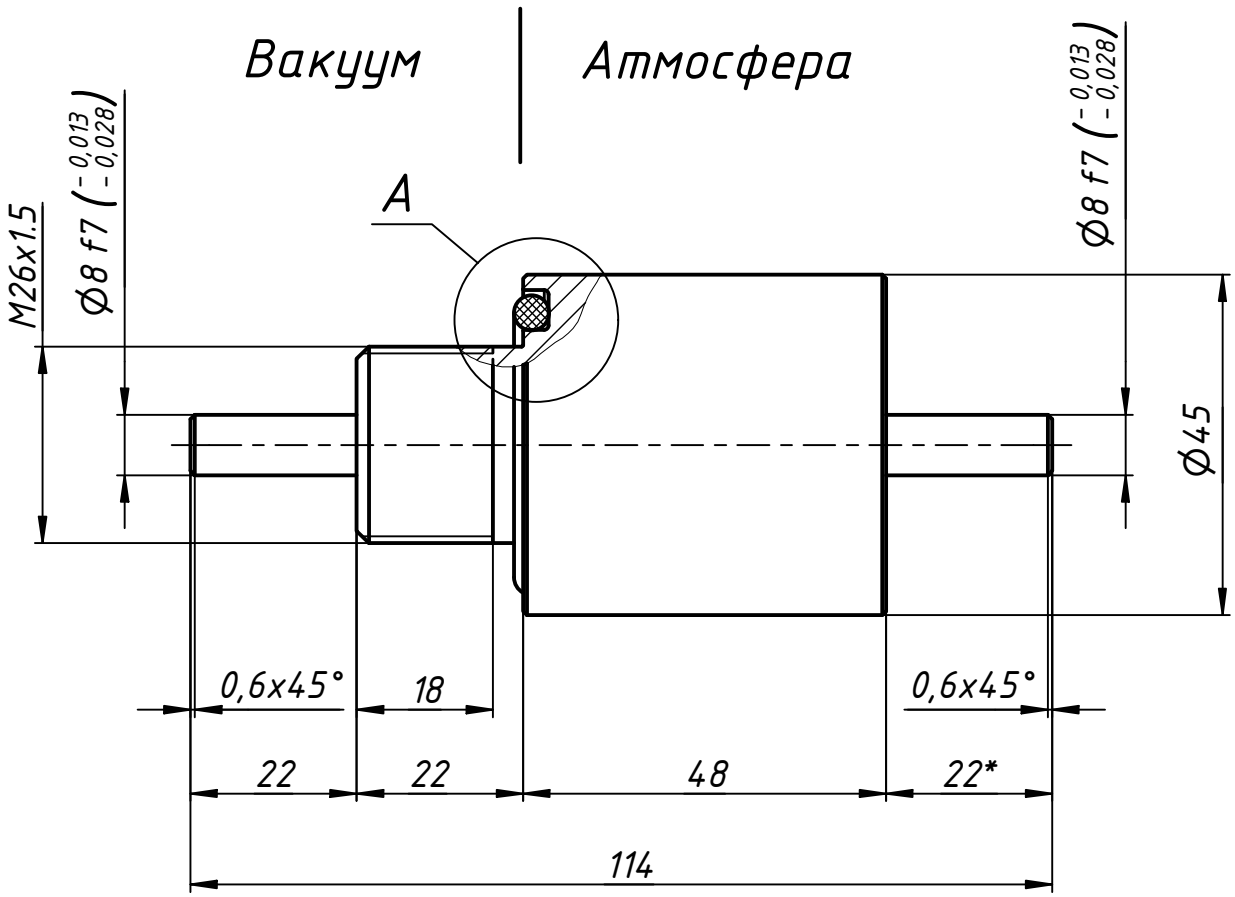

M 1 : 2

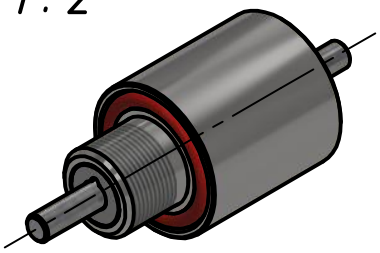

A (2 : 1)

Кольцо 032-040-46
ГОСТ 9833-73

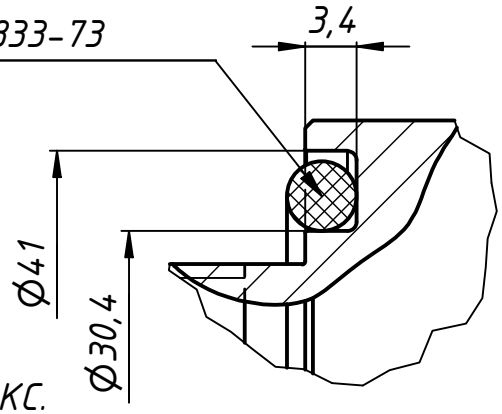

1. * – Размер для справок.
2. Допустимая радиальная нагрузка на:
   вал со стороны вакуума – 15 кгс МАКС.
   вал со стороны атмосферы – 15 кгс МАКС.
3. Материал корпуса – сталь 12Х18Н10Т.
4. Материал вала – сталь 12Х18Н10Т.
5. Неуказанные предельные отклонения размеров по H11, h11, ±IT11/2.
6. Неуказанные допуски формы и расположения по ГОСТ 30893.2-2002-К.

Изм.	Лист	№ докум.	Подп.	Дата
Разраб.		Маринич С.		04.10.2021
Пров.				
Т. контр.				
Нач.отд.				
Н. контр.				
Утв.				

0460.1-500ВО

Вакуумный ввод вращения с манжетным уплотнением

Лит.	Масса	Масштаб
	0,6	1 : 1
Лист	Листов 1	

ООО "Электровакуумные технологии"
https://www.elvactech.ru

Перв. примен.
Справ. №
Подп. и дата
Инв. № дубл.
Взам. инв. №
Подп. и дата
Инв. № подл.

Копировал
Формат А4